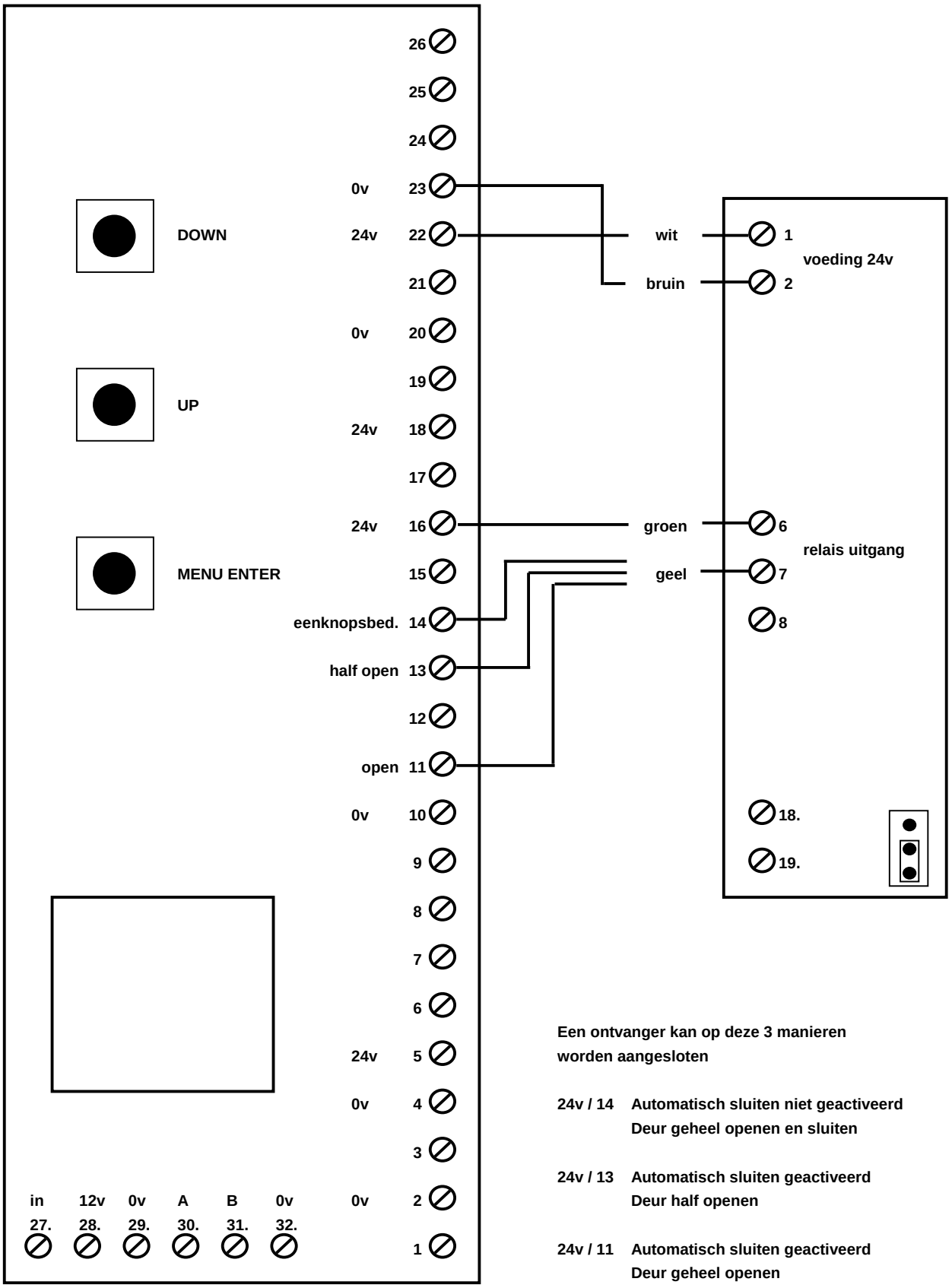

Een ontvanger kan op deze 3 manieren worden aangesloten

24v / 14 Automatisch sluiten niet geactiveerd
Deur geheel openen en sluiten

24v / 13 Automatisch sluiten geactiveerd
Deur half openen

24v / 11 Automatisch sluiten geactiveerd
Deur geheel openen

Doorcontrol-1500-V7	
	aansluitschema een kanaals ontvanger
RvD	30-12-2014.